Návod k použití

HOME DELUXE
WIR MACHEN DEIN ZUHAUSE

Jídelní stůl kulatý rozkládací AVENTURA

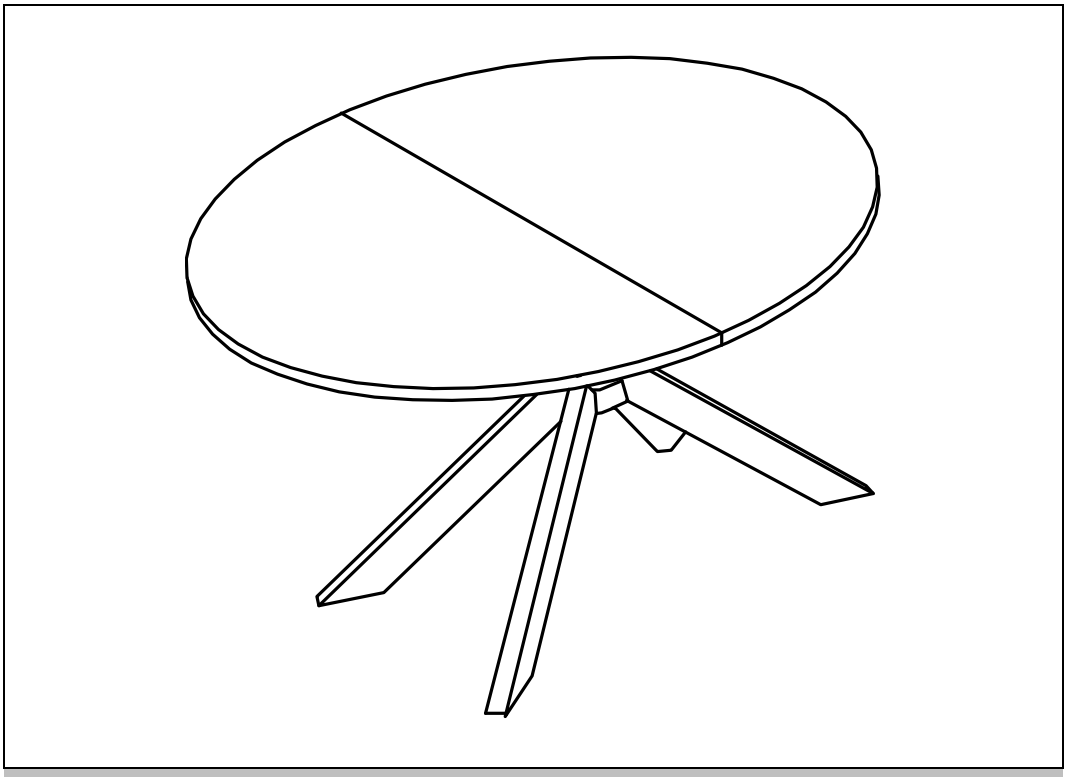

Originální návod k použití

Navrženo v Německu

DŮLEŽITÉ:
USCHOVEJTE PRO POZDĚJŠÍ POUŽITÍ.
PEČLIVĚ SI PŘEČTĚTE!

Obsah

1. Obecné ... 3
1.1. Přehled produktů ... 3
1.2. Obecné informace ... 3
1.3. Záruka ... 3
2. Informace k návodu k použití ... 3
2.1. Dostupnost návodu k použití ... 3
2.2. Informace o překladu ... 4
2.3. Cílové skupiny návodu k použití ... 4
2.4. Informace o překladu ... 4
2.5. Vysvětlení symbolů ... 4
2.6. Obecné informace k návodu k použití ... 4
2.7. Použití v souladu s určením ... 5
2.8. Obecné bezpečnostní pokyny ... 5
3. Vlastnosti produktu ... 6
3.1. Technické údaje ... 6
4. Rozsah dodávky ... 6
5. Montáž a obsluha ... 7
5.1. Bezpečnostní pokyny ... 7
5.2. Sestavení produktu ... 7
6. Použití ... 8
6.1. Bezpečnostní pokyny ... 8
6.2. První uvedení do provozu ... 8
6.3. Provoz ... 9
6.4. Skladovací místo ... 10
7. Odstraňování poruch ... 10
8. Údržba a péče ... 10
9. Demontáž ... 10

9.1. Bezpečnostní pokyny 10
10. Likvidace 10

Vážení zákazníci,

děkujeme, že jste se rozhodli pro produkt společnosti **Home Deluxe GmbH**. Přejeme vám mnoho radosti s vaším novým jídelním stolem AVENTURA.

Návod k použití vám pomůže při montáži, uvedení do provozu, používání a údržbě produktu. Návod k použití a bezpečnostní pokyny je nutné pečlivě a úplně přečíst. Dodržujte tyto pokyny, abyste předešli nebezpečí.

1. Obecné

1.1. Přehled produktů

Model:
Jídelní souprava kulatá rozkládací AVENTURA včetně hvězdicové nohy – 120 x 120 cm Dark Oak
ID produktu: 21921|ID varianty: 54122
Jídelní souprava kulatá rozkládací AVENTURA včetně hvězdicové nohy – 120 x 120 cm světlý dub
ID produktu: 21897|ID varianty: 51858

1.2. Obecné informace

Abychom splnili naše nároky, neustále zlepšujeme kvalitu, zjednodušujeme montáž a ovládání nebo přizpůsobujeme produkty přáním zákazníků. Vzhledem k těmto změnám je aktuální verze návodu k použití k dispozici na naší domovské stránce.

Označení „výrobek“ se používá v návodu k použití pro „jídelní stůl AVENTURA“.

1.3. Záruka

Od data nákupu platí zákonná odpovědnost za vady a záruční práva.
Společnost Home Deluxe GmbH nenese žádnou odpovědnost za škody způsobené nedodržením návodu k použití. Reklamace vzniklé v důsledku nesprávné montáže nebo použití jsou ze záruky vyloučeny. V případě vad produktu se prosím obraťte písemně prostřednictvím kontaktního formuláře na naší domovské stránce na náš zákaznický servis a uveďte název produktu, sériové číslo a fotografii typového štítku:

Home Deluxe GmbH
Schanzeweg 2
32312 Lübbecke
Německo
Tel.: +49 (0)5743 6181-0
www.home-deluxe-gmbh.de

V případě dalších dotazů je vám k dispozici náš zákaznický servis prostřednictvím kontaktního formuláře.

2. Informace k návodu k použití

2.1. Dostupnost návodu k použití

Návod k použití je součástí produktu a měl by být uchováván v úplném znění v bezprostřední blízkosti produktu.

2.2. Informace o překladu

Původní návod k použití byl sepsán v německém jazyce. Všechny ostatní dostupné jazykové verze jsou překlady německé verze.

2.3. Cílové skupiny návodu k použití

Návod k použití musí být přečten a dodržován každou osobou, která se podílí na některé z následujících činností nebo na používání produktu:

- Vybalení
- Montáž / instalace
- Uvedení do provozu / provoz
- Údržba / kontrola / péče
- Odstraňování závad / opravy
- Likvidace

2.4. Informace o překladu

Původní návod k použití byl sepsán v německém jazyce. Všechny ostatní dostupné jazykové verze jsou překlady německé verze.

2.5. Vysvětlení symbolů

Symbol	Vysvětlení symbolů
	**VAROVÁNÍ** Tento symbol upozorňuje na možné nebezpečí, které může vést k smrtelným nebo těžkým zraněním. Před provedením příslušného montážního nebo aplikačního kroku je nutné si přečíst příslušné upozornění.
	**INFO** Tento symbol označuje důležité informace a upozorňuje na možné škody na majetku. Před provedením příslušného montážního nebo aplikačního kroku si tyto informace přečtěte, abyste porozuměli problémům a předešli škodám.
	**Používejte pouze v interiéru** Tento symbol upozorňuje, že výrobek smí být používán pouze v interiéru.
	**Přečtěte si návod k použití** Tento symbol upozorňuje, že před montáží/instalací a/nebo obsluhou zařízení je nutné pečlivě přečíst návod k použití.

2.6. Obecné informace k návodu k použití

Návod k použití se vztahuje k jídelnímu stolu AVENTURA. Obsahuje důležité informace o montáži, provozu, údržbě a čištění. Návod k použití, zejména bezpečnostní pokyny, je nutné před uvedením produktu do provozu pečlivě přečíst. Návod k použití pečlivě uschovejte. Produkt používejte pouze v souladu s tímto návodem k použití, aby nedošlo k neúmyslnému zranění nebo poškození. Pokud produkt předáte třetí osobě, předávejte jí také tento návod k použití.

2.7. Použití v souladu s určením

Produkt je vysoce kvalitní, odolný a určený výhradně pro soukromé použití v přiměřeném a obvyklém rozsahu. Náš produkt **není** určen pro komerční použití. Komerční použití je povoleno pouze s písemným souhlasem společnosti Home Deluxe GmbH.
Produkt je určen jako rozkládací jídelní stůl pro vnitřní použití v budově.
Produkt používejte pouze v souladu s tímto návodem k použití. Jakékoli jiné použití se považuje za použití v rozporu s určením a může vést k poškození majetku nebo zranění osob. Výrobce nenese žádnou odpovědnost za škody, které vzniknou nebo vznikly v důsledku použití v rozporu s určením nebo nesprávného použití.

2.8. Obecné bezpečnostní pokyny

Obecné bezpečnostní pokyny



- Produkt montujte **pouze** v případě, že je dodávka kompletní a bez vad.
- Ujistěte se, že všechny díly jsou nepoškozené a správně namontované. Nesprávná montáž může vést k nebezpečí zranění. Poškozené díly mohou ovlivnit bezpečnost a funkčnost.
- Ne provádějte žádné změny na výrobku.
- Pravidelně kontrolujte upevnění.

Nebezpečí pro děti



- Držte děti mimo dosah obalových materiálů. Hrozí mimo jiné nebezpečí udušení!
- Během montáže produktu držte děti mimo místo montáže. Součástí dodávky jsou malé díly, které mohou být spolknuty nebo mohou způsobit vážná zranění.
- **Nebezpečí převrácení!** Produkt není dětská hračka, lezecká stěna ani sportovní zařízení. Produkt se může při jednostranném zatížení převrátit, což může mít za následek smrt.
- Děti se mohou při hraní s výrobkem nebo při zvedání na výrobek zranit.
- Zajistěte, aby malé děti nevkládaly malé části do úst.

Nebezpečí poranění
Nesprávné zacházení s výrobkem může vést ke zranění.



- Před každým použitím zkontrolujte, zda produkt nevykazuje viditelné poškození.
- Neprovádějte žádné konstrukční změny na výrobku. Jakékoli změny musí být schváleny písemným souhlasem výrobce a provedeny podle pokynů.
- V případě poškození nesmí být výrobek dále používán. Poškozené díly musí být opraveny nebo nahrazeny originálními náhradními díly.
- Dbejte na trvalou pevnou instalaci produktu, aby nedošlo ke zranění.

Nebezpečí poškození



- Nesprávné zacházení s výrobkem může vést k jeho poškození.
- Neotvírejte obal ostrými předměty (např. nožem, nůžkami nebo podobnými předměty), protože by mohlo dojít k poškození produktu. Při otevírání buďte opatrní.
- Nepoužívejte produkt v blízkosti zdrojů tepla nebo otevřeného ohně.

3. Vlastnosti produktu

3.1. Technické údaje

AVENTURA	
Rozměry (D x Š x V)	160/120 x 120 x 74 cm
Tloušťka desky stolu	4 cm
Tvar podnože stolu	Hvězdicová noha
Materiál (podnož)	Kov (černý práškový nástřik)
Materiál (deska stolu)	MDF (tmavý dub, světlý dub)
Hmotnost	48 kg

4. Rozsah dodávky

Při dodání zkontrolujte, zda obal není poškozen. Dále ihned po vybalení zkontrolujte, zda je dodávka kompletní a zda je produkt a všechny jeho součásti v bezvadném stavu. Produkt smontujte pouze v případě, že je dodávka kompletní a nepoškozená.

Součásti/díly

Č.	Popis	Počet	Obrázky
1	Deska stolu	1	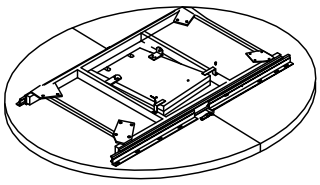
2	Spojka nohou stolu	1	
3	Noha stolu	4	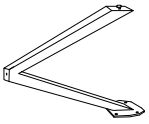
4	Úhel	2	
A	Imbusový klíč M5	1	
B	Šroub M8x16	24	
C	Podložka M8	16	

5. Montáž a obsluha

5.1. Bezpečnostní pokyny

Je nutné si přečíst všechny informace týkající se bezpečnosti a zdraví.

Nebezpečí zranění

Nesprávná manipulace při montáži může vést ke zranění.

- Ujistěte se, že je balík otevřený nahoře. Při otevírání balíku buďte velmi opatrní, protože balík obsahuje křehké části.
- Produkt umístěte pouze na bezpečný, rovný a pevný podklad.
- Použijte dodaný montážní materiál.
- Montážní chyby nebo poškození vzniklé při montáži jsou ze záruky vyloučeny.
- K montáži produktu jsou zapotřebí 2 osoby.
- Při montáži noste ochranný oděv, jako jsou bezpečnostní boty a ochranné rukavice.
- **Upozorňujeme, že společnost Home Deluxe GmbH v zásadě nehradí žádné náklady na montáž nebo řemeslné práce, jako jsou náklady na elektrikáře nebo podobné náklady na odborníky.**

5.2. Montáž produktu

Produkt je dodáván v rozloženém stavu a jeho montáž je velmi snadná. Pečlivě dodržujte montážní pokyny. V případě nedodržení pokynů není zaručena funkčnost a bezpečnost produktu.

- Následující pokyny si pečlivě přečtěte.

Obrázek	Montážní krok
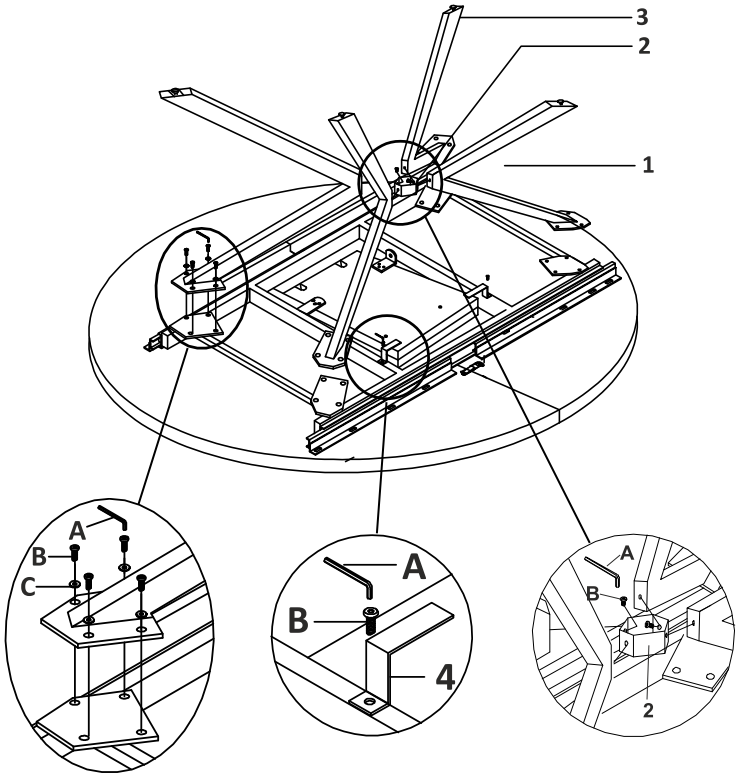	**Krok 1:** - Rozložte na desku stolu deku, aby nedošlo k jejímu poškození. - K nohám stolu (**3**) přišroubujte 4 šrouby (**B**) a podložky (**c**) ke desce stolu (**1**). - Oba úhelníky (**4**) přišroubujte pomocí šroubu (**B**) k desce stolu (**1**). - Připevněte spojku nohou stolu (**2**) pomocí 4 šroubů (**B**) uprostřed nohou stolu (**3**).

Obrázek	Montážní krok
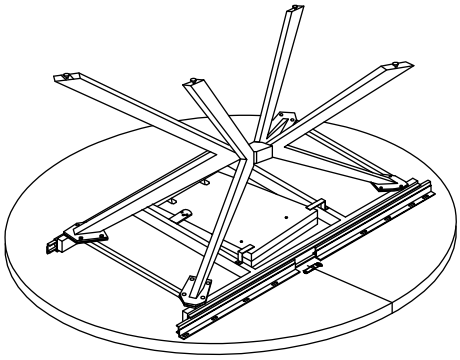	**Krok 2:** - Sestavený stůl.
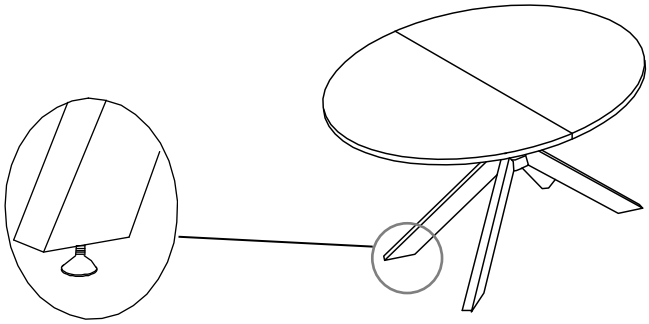	**Krok 3** - Otočte stůl a vyrovnejte jej nastavením nohou stolu pomocí nastavovacích šroubů. Otočte je v příslušném směru.
	**Přeprava stolu**

6. Použití

6.1. Bezpečnostní pokyny

Následující informace týkající se bezpečnosti a zdraví je nutné pečlivě přečíst.

Nebezpečí zranění
Nesprávné zacházení při provozu může vést ke zranění.



- Nepoužívejte poškozený výrobek.
- Na výrobku neprovádějte žádné úpravy.
- Produkt není dětská hračka, lezecká stěna ani sportovní zařízení. Děti nesmějí s produktem hrát.
- Nesedejte a nestavte děti na výrobek.
- Poruchy způsobené nesprávným používáním jsou ze záruky vyloučeny.
- Pravidelně kontrolujte upevnění.

6.2. První uvedení do provozu

Před prvním uvedením do provozu zkontrolujte, zda produkt není poškozen. Produkt smí být používán pouze v nepoškozeném stavu.

6.3. Provoz

Před použitím produktu zkontrolujte

- je v řádném stavu.

Obrázek	Postup
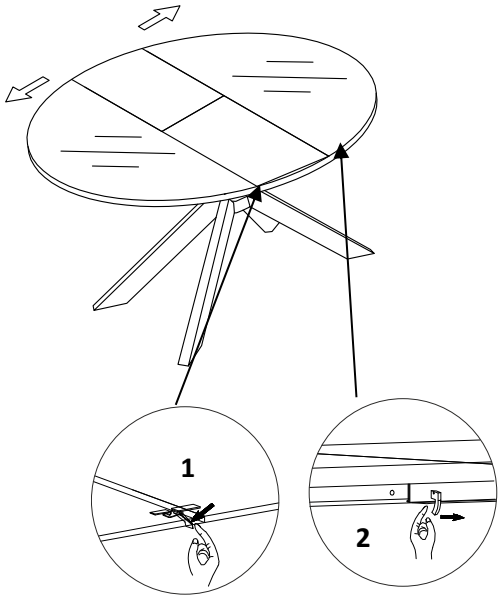	**Složení stolu:** - Uvolněte svorky (**1**) pod stolem. - Přesuňte háček (**2**) směrem ven. - Vytáhněte vnější desky stolu směrem ven, dokud nebude prodlužovací deska volná.
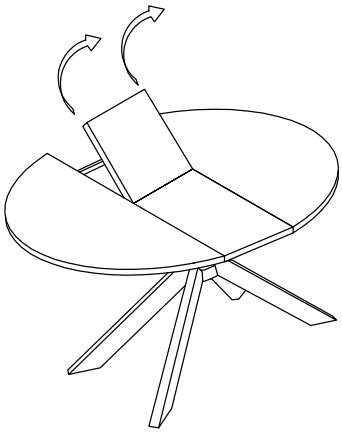	- Zvedněte prodlužovací desku a sklopte ji.
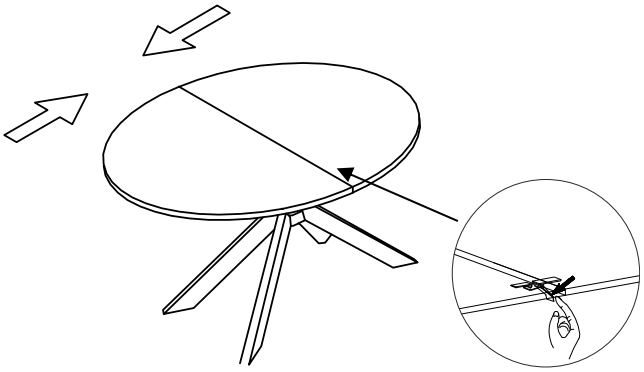	- Složte stůl. - Pro vysunutí stolu postupujte v opačném pořadí.

6.4. Sklad

- Produkt skladujte na místě, které je co nejvíce chráněné před povětrnostními vlivy, dobře větrané a suché.

7. Odstraňování poruch

Pokud se při provozu vyskytnou následující poruchy, zkontrolujte prosím příčiny poruchy podle následující tabulky. Pokud poruchu nelze odstranit pomocí uvedených opatření, produkt vyřaďte z provozu.

Porucha	Možná příčina	Řešení
Produkt se kýve nebo vibruje	- Produkt stojí na nerovném povrchu	- Postavte produkt na rovný povrch
	- Upevňovací šrouby se uvolnily	- Utáhněte upevňovací šrouby
	- Produkt je příliš zatížen	- Dodržujte mezní zatížení

Pokud se vyskytne další problém s výrobkem, kontaktujte nás.

8. Údržba a péče

Povrchy čistěte vlhkým hadříkem a jemným čisticím prostředkem. K čištění nepoužívejte agresivní čisticí prostředky ani vysokotlaké čističe.
Dodržujte také pokyny výrobce čisticího prostředku.

9. Demontáž

9.1. Bezpečnostní pokyny

Nebezpečí zranění
Nesprávné zacházení při demontáži může vést ke zranění.

- Před demontáží zajistěte produkt.

Demontáž produktu se provádí v opačném pořadí než montáž. (**viz kapitola Montáž**)

10. Likvidace

- Zlikvidujte produkt a všechny jeho součásti v souladu s místními a národními předpisy, aby nedošlo k poškození životního prostředí.
- Naše obaly jsou vyrobeny z ekologických materiálů. Lze je recyklovat a použít jako cenné suroviny. Obalový materiál (kartony, obaly na nečistoty atd.) zlikvidujte odděleně a správným způsobem v souladu s platnými národními předpisy.
- V případě nejistoty ohledně likvidace se obraťte na výrobce.
- Informace o správné likvidaci získáte také v místních sběrných dvorech.

Home Deluxe GmbH
Schanzeweg 2
32312 Lübbecke
Německo
Tel.: +49 (0)5743 6181-0
www.home-deluxe-gmbh.de

GA-141-00-AVENTURA
2023/9